TECEprofil – 9820057
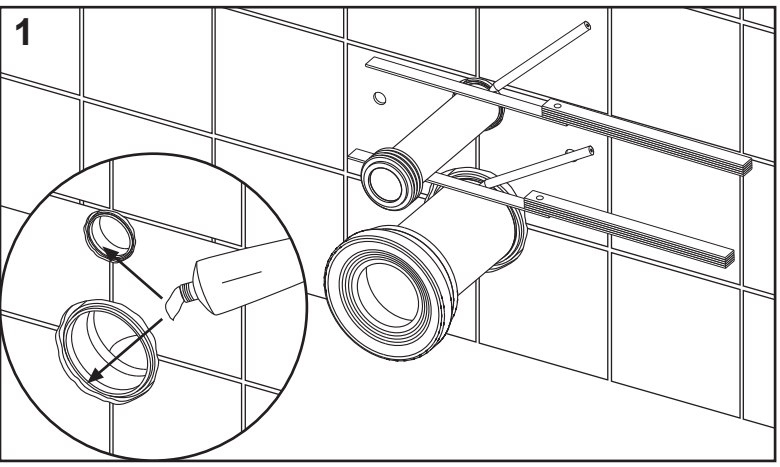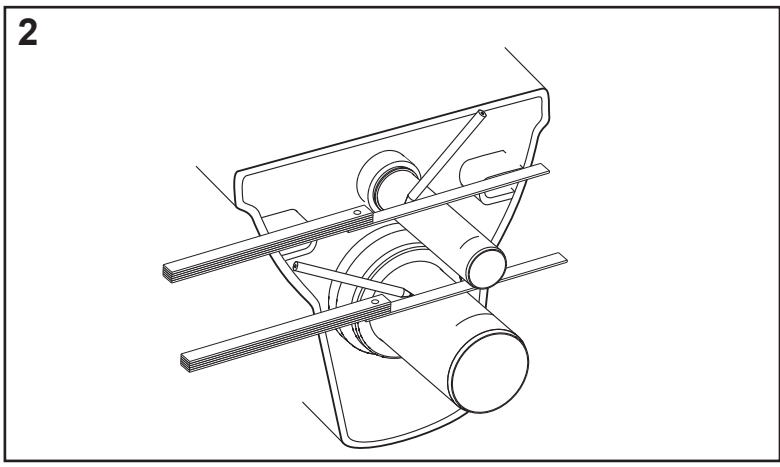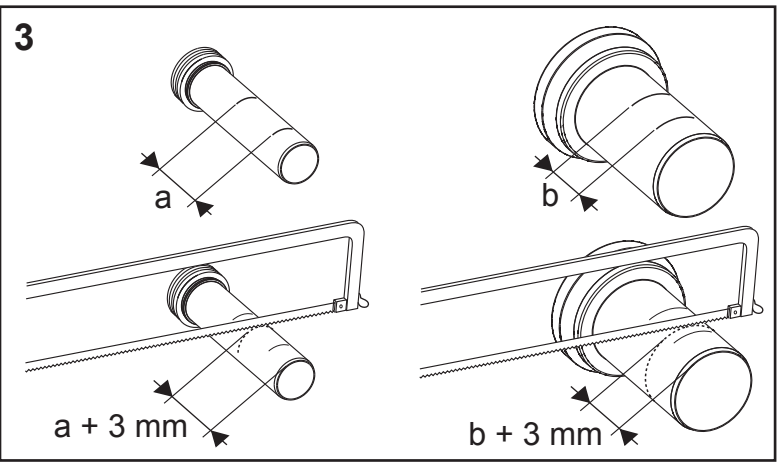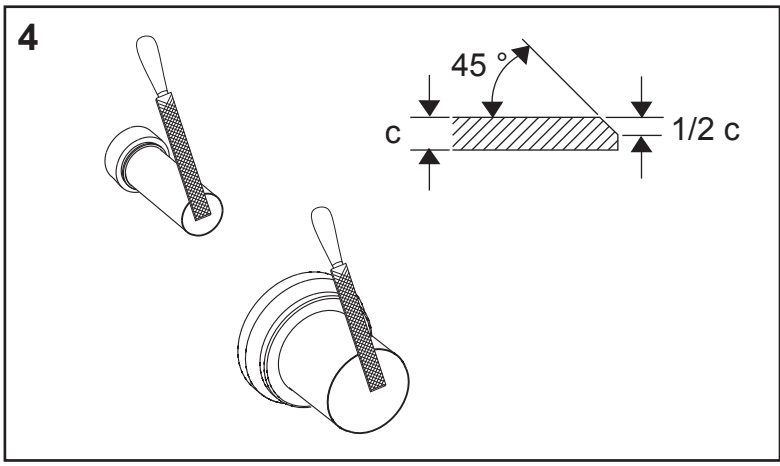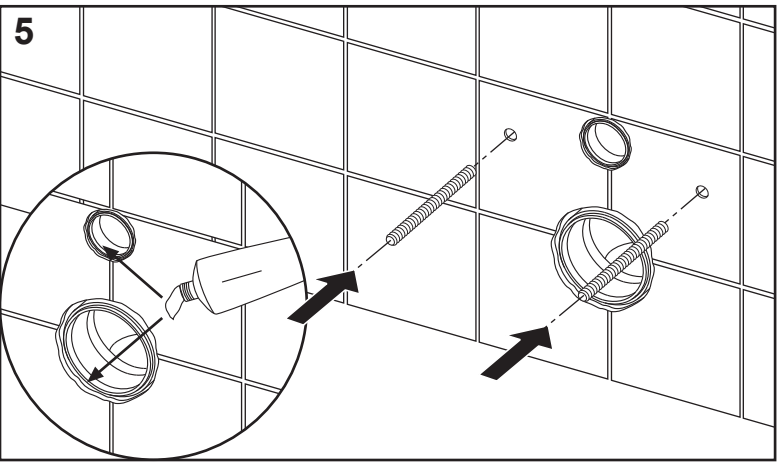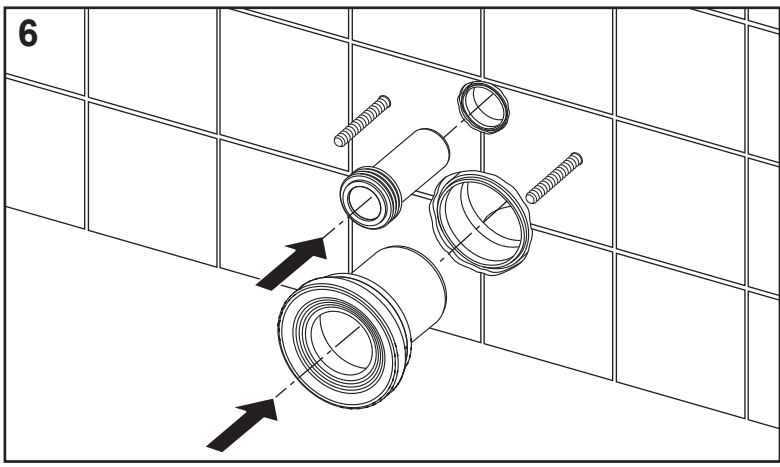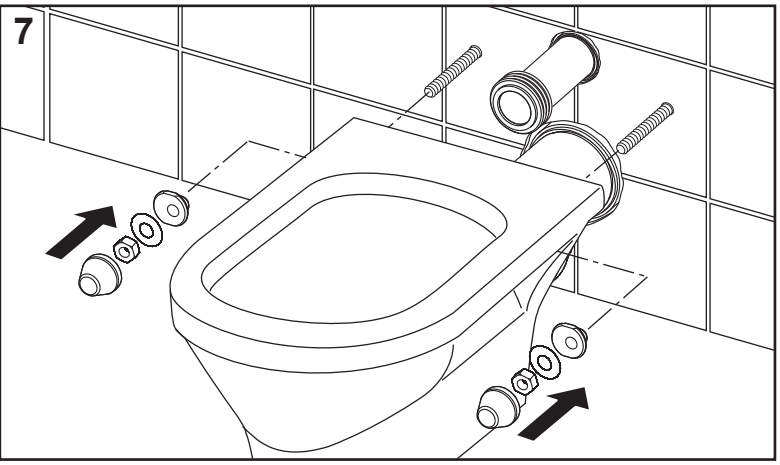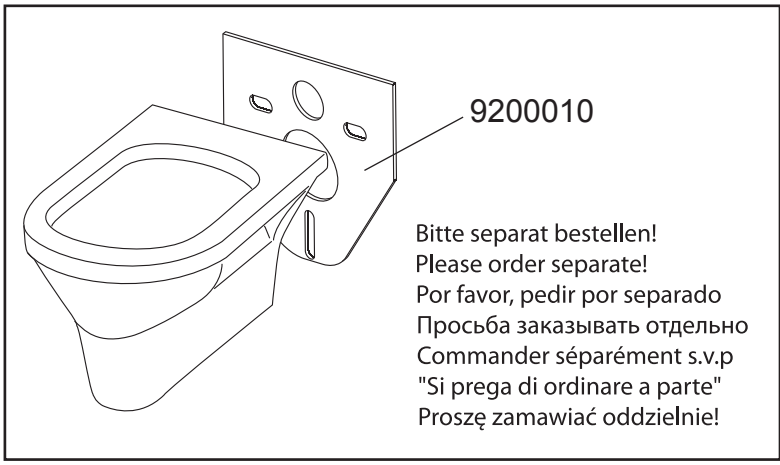
TECE